# Z057485-00000 PUSH-SELECT TEC-BOX EINBAUSET

## Produktabbildung

## Masszeichnung

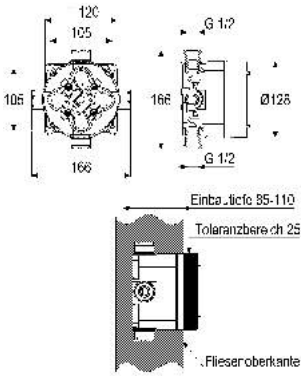


## Produktbeschreibung

Push-Select Einbauset Tec-box
Gewindeanschluss 1/2"
Einbautiefe 85-110 mm
mit Montagetiefenausgleich
mit Spül- und Abdrückvorrichtung
Dichtmanschette und Geräuschentkopplung

## Ausschreibungstext

Z057485-00000
Heinrich Schulte
Push-Select Einbauset Tec-box
alpha-line_500
Gewindeanschluss 1/2"
Einbautiefe 85-110 mm
Werkstoffe nach TrinkwV und UBA
geeignet für Thermostate und Dreh-Mischelemente
mit Montagetiefenausgleich
mit Spül- und Abdrückvorrichtung
Dichtmanschette und Geräuschentkopplung

VPE: 1 Stück
GTIN: 4020929428989
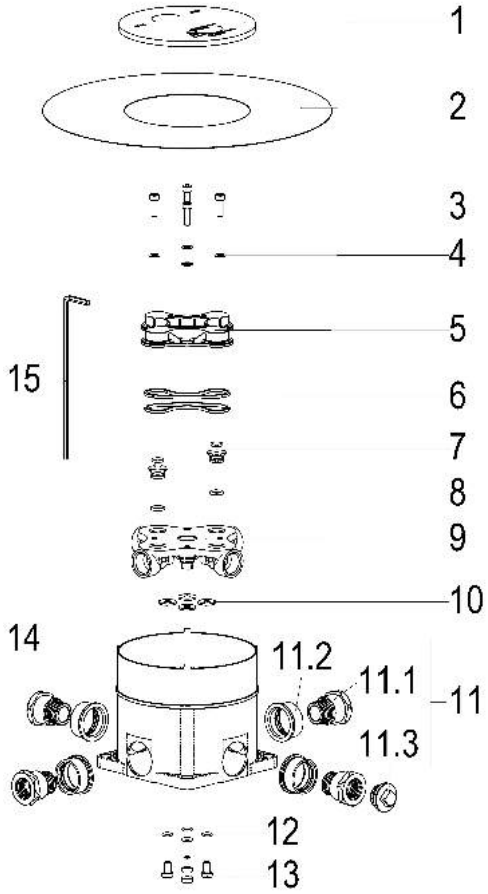
**Explosionszeichnung**